FS-1
40x200x250
szt.8

UWAGA:
ROZMIESZCZENIE KOTEW WEDŁUG OSOBNEGO RYSUNKU PT: PLAN KOTWIENIA

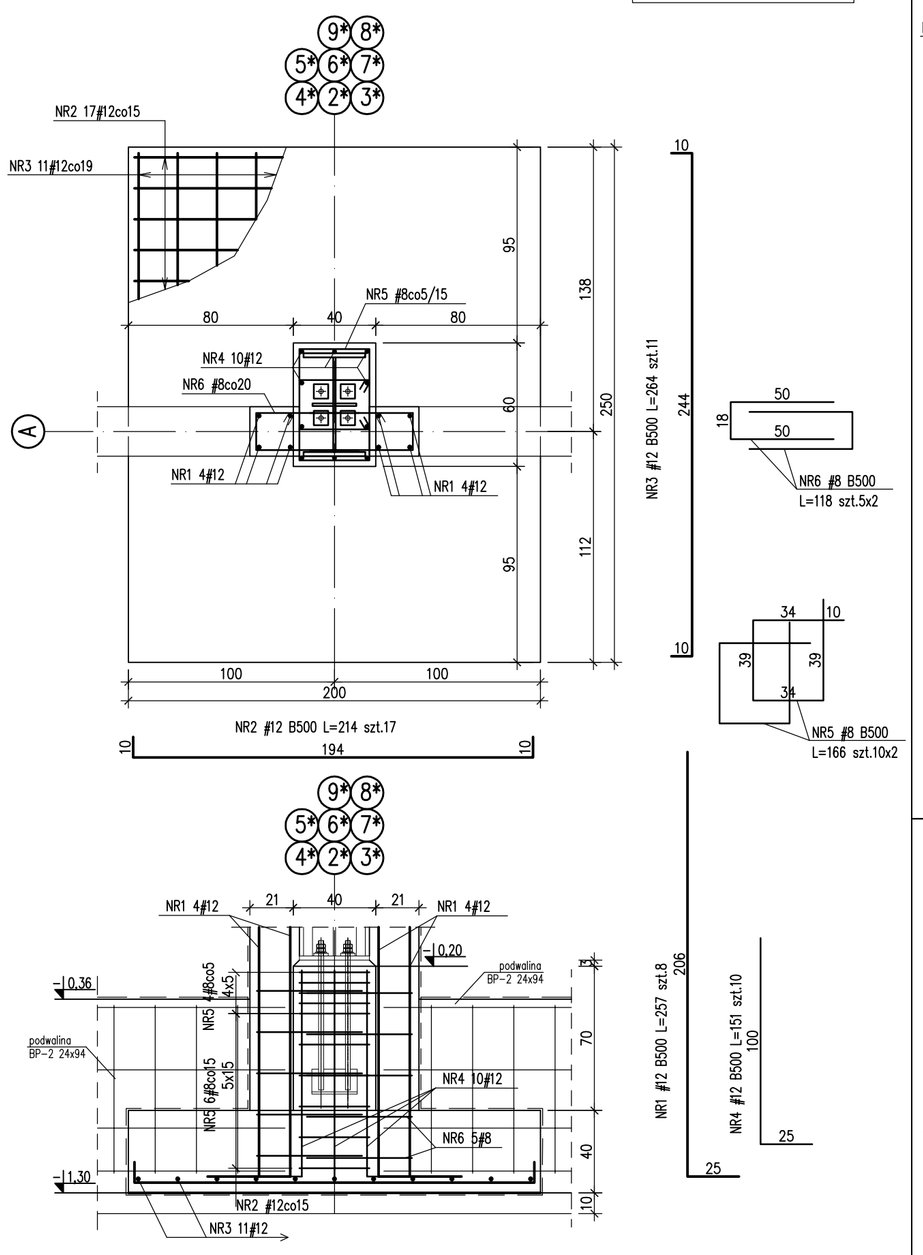

FS-2
40x200x100
szt.5

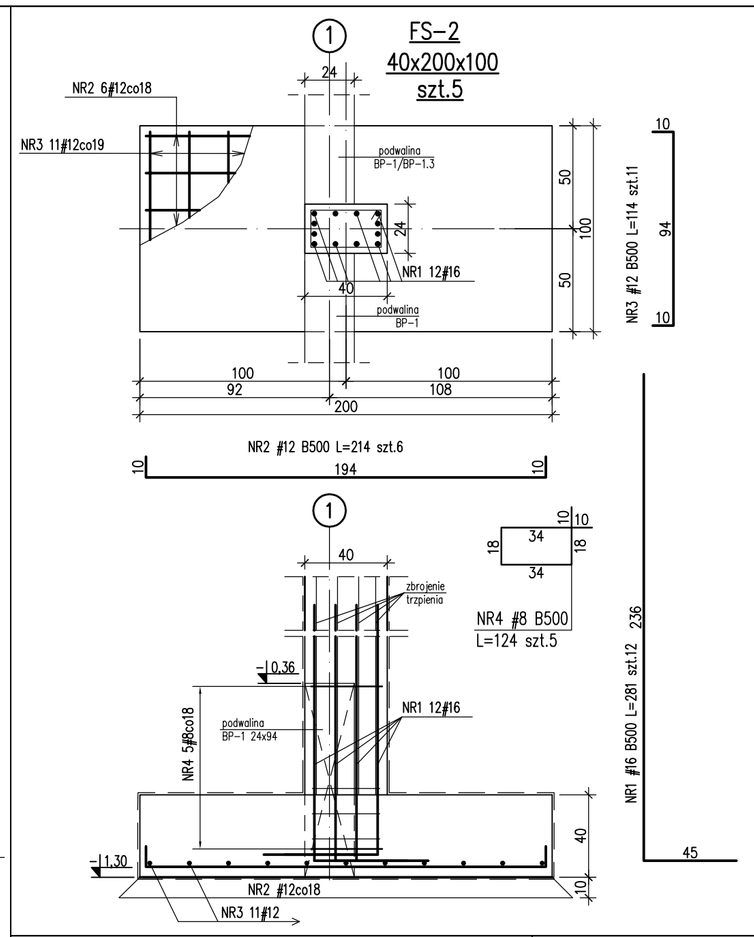

FS-2.2
40x130x130
szt.1

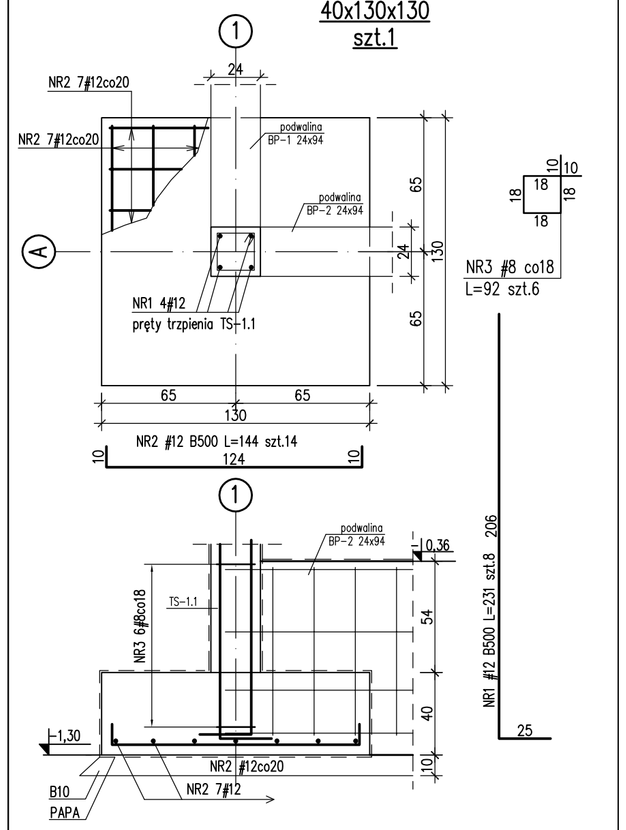

FS-2.1
40x200x100
szt.1

UWAGA:
ZBROJENIE STOPY FS-2.1 ORAZ PRĘTY ŁĄCZNIKOWE DO TRZPIENI TAKIE SAME JAK W STOPIE FS-2

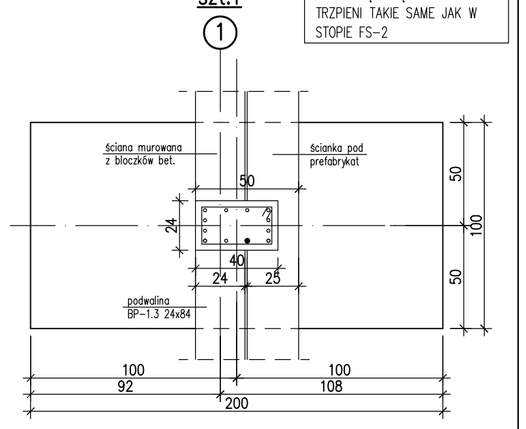

PODWALINA BP-2, BP-1,
24X94cm Lc=71,20m

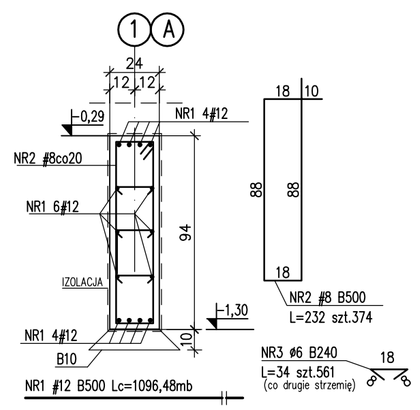

PODWALINA BP-1.3
24X84cm Lc=4,80m

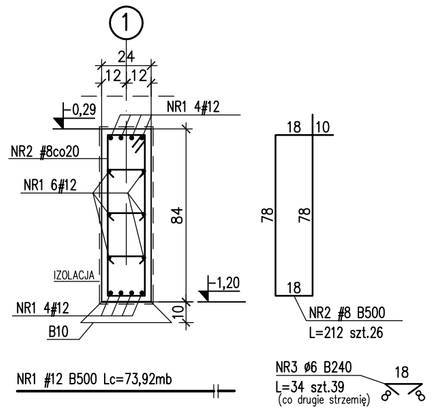

dmin – MINIMALNA ŚREDNICA WEWNĘTRZNA GIĘCIA			
Pręty	Haki i pętle (dmin)		Pręty odgięte i zaginane (Dmin)
	ø<20mm	ø≥20mm	
żebrowane	4ø	7ø	20ø
gładkie	2,5ø	5ø	15ø

SPOSÓB WYMIAROWANIA HAKÓW (PODANO ZEWNĘTRZNE WYMIARY PRĘTÓW)

NA RYSUNKU / W RZECZYWISTOŚCI

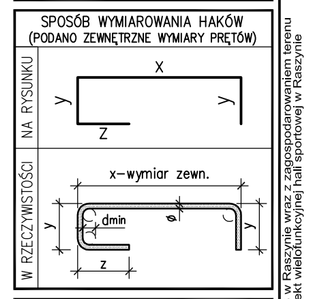

SPOSÓB WYMIAROWANIA STRZEMION (PODANO ZEWNĘTRZNE WYMIARY PRĘTÓW)

NA RYSUNKU / W RZECZYWISTOŚCI

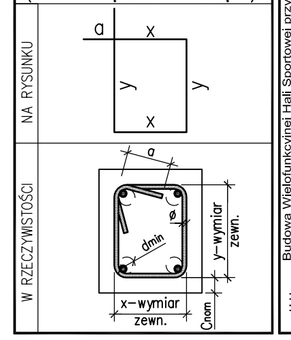

SPOSÓB WYMIAROWANIA PRĘTÓW (PODANO ZEWNĘTRZNE WYMIARY PRĘTÓW)

NA RYSUNKU / W RZECZYWISTOŚCI

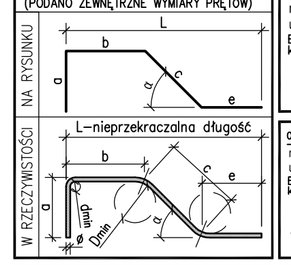

Cnom – OTULINA [cm]	
Elementy	Otulenie
fundamenty spód	5,0
fundamenty pozostałe	3,0
słupy, ściany, podciągi	3,0
płyty stropowe	2,0
prefabrykaty	2,0

MATERIAŁY	
BETON	C20/25 (B25)
STAL ZBROJENIA	B500 (BSt500S) (oznaczono "#")
	B240 (St3S) (oznaczono "ø")
NR ZEST. STALI ZBROJENIOWEJ	04

PRACOWNIA PROJEKTOWA
KONSTRUKTOR
KONSTRUKTOR Sp. z o.o.
ul. Pola 2/2, 71-242 Szczecin
mail: konstruktorsc@wp.pl
tel. 509- 644- 117

obiekt: Budowa Wielofunkcyjnej Hali Sportowej przy GOS w Raszynie wraz z zagospodarowaniem terenu i niezbędną infrastrukturą, w ramach zadania -Projekt wielofunkcyjnej hali sportowej w Raszynie
adres: Raszyn, ul. Sportowa 30; dz. bud. 906/1, 906/2, 906/3, 906/4, 906/5, 906/6, 906/7, 907/1, 689/3, 689/5
tytuł rysunku: FUNDAMENTY - STOPY POD RAMY STALOWE; PODWALINY
branża: Konstrukcja
opracowanie: projekt wykonawczy

projektował:
mgr inż. Krzysztof Walczak
upr.nr ZAP/0075/POOK/04
B.O.w spec.do projektowania konstrukcji budowlanych

opracował:
mgr inż. Dorota Makowska
upr.nr ZAP/0006/POOK/11
B.O.w spec.do projektowania konstrukcji budowlanych
Joanna Besaraba

Sprawdził:
inż. Artur Urbański
upr.nr ZAP/0074/POOK/04
B.O.w spec.do projektowania konstrukcji budowlanych

skala: 1:25
data: lipiec 2016
rys.nr 14 /K